PALONNIER RÉGLABLE « CROCHETS LONGS »

RÉF. **6056-TLHV**

PALONNIER RÉGLABLE
avec crochets longs et suspension par anneau simple

Norme EN 13155

Livré avec 2 crochets longs
Sur demande livré avec des crochets équipés de linguet de sécurité.

CHARGE 1000 à 5000 kg

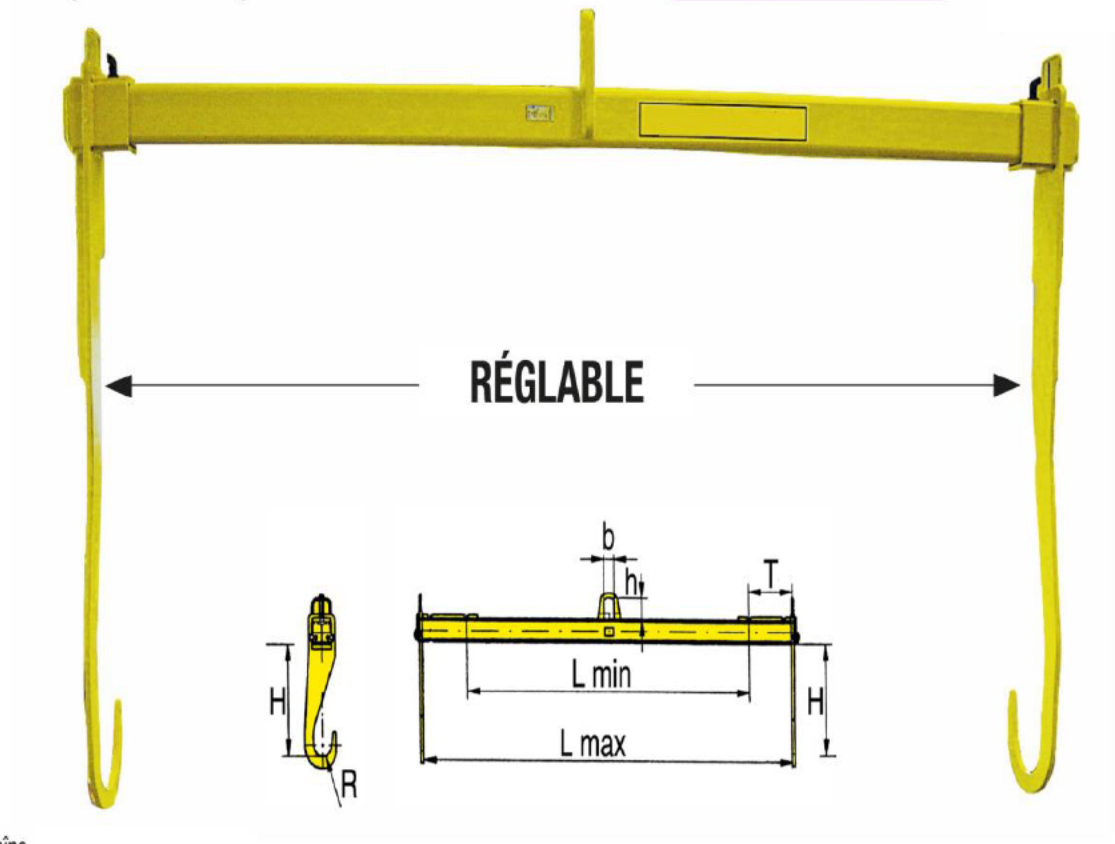

Livraison sans élingue, ni sangle, ni chaîne

CODE	CMU (kg)	L mini-maxi (mm)	R rayon (mm)	H (mm)	T (mm)	h x b anneau (mm)	Poids (kg)
1	**1000**	600-1000	25	350	200	90 x 60	30
3	**3000**	700-1500	40	600	200	120 x 80	80
5	**5000**	800-2000	55	900	200	120 x 80	150

Écarts minimes possibles / Autres modèles sur demande

CE ÉQUIPEMENT DE LEVAGE
DIRECTIVE 2006/42/CE