PINCE pour profilé en H « **CG** »
Rebords à l'horizontale

RÉF. **6102**

Levage de profilés en H : prise sur les rebords placés à l'horizontale (I)

Dépose au sol du profilé H pour stockage : âme perpendiculaire ou parallèle au sol

Utilisation : unitairement ou paire avec un palonnier

CODE	B20
C.M.U (kg)	**2000**
Capacité mini (kg)	200
ouverture (mm)	0-32
A x B (mm)	290 x 465
C (mm)	80
D (mm)	100
E (mm)	159
F (mm)	60
poids (kg)	14

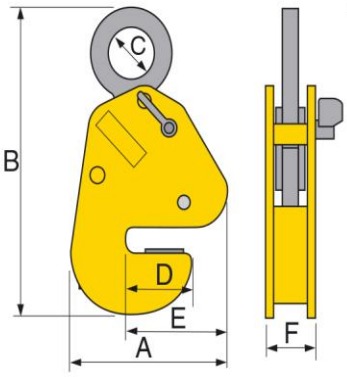

CE ÉQUIPEMENT DE LEVAGE DIRECTIVE 2006/42/CE

PINCE pour profilé en H « **TTR** »
Rebords à la verticale

RÉF. **6103**

Levage de profilés en H : prise sur les rebords placés à la verticale (H)

Utilisation : unitairement ou par paire avec un palonnier

Dépose au sol du profilé en H pour stockage : âme parallèle au sol, rebords à la verticale

CODE	A075	B15	C30
C.M.U en kg	**750**	**1500**	**3000**
Capacité de levage mini (kg)	100	200	400
ouverture en mm	5-16	5-25	5-28
A en mm	132	175	193
B en mm	190	190	280
C en mm	50	71	80
D en mm	43	57	63
E en mm	65	77	81
F en mm	85	100	120
poids en kg	3,5	10	12

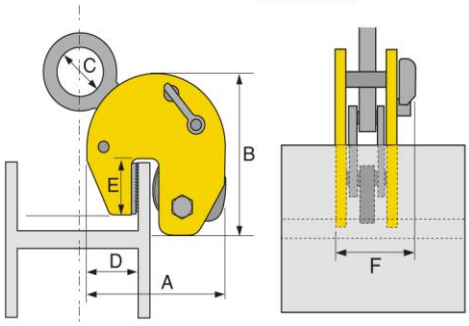

CE ÉQUIPEMENT DE LEVAGE DIRECTIVE 2006/42/CE